ENGLISH

TELEFUNKEN

Bluetooth Headphones

ARCO ONE

Manufactured for and distributed by ETON Soundsysteme GmbH,
Konrad-Zuse-Strasse 19, 66459 Limbach, Germany

TELEFUNKEN and the TELEFUNKEN logos shown
are registered trademarks of TELEFUNKEN Licenses GmbH
and are used by ETON Soundsysteme GmbH under license.

Table of contents

Foreword, Handling, maintenance and care, volume and playback-time, disclaimer, Bluetooth ……2
General information, package contents, adjusting the headband, replacing the ear pads ……3
Safety instructions……4
Connections and controls, hands-free function, noise cancellation ……5
Start-up, connection, charging process, Bluetooth pairing, dual mode……6
Cable mode……7
Technical data, declaration of conformity……8
Deutsche Bedienungsanleitung ……9-16
Manuel d'utilisation Français ……17-24
Manuale d'uso Italiano ……25-32
Manual de instrucciones Español ……33-40

You can find a multilingual user manual at www.eton-gmbh.com/telefunken

Foreword

Thank you for choosing a TELEFUNKEN product! Please take the time to read these operating instructions carefully and completely before using the ARCO ONE. Then keep these instructions in a safe place so that you can refer to them if necessary.

Handling, maintenance and care

If you treat your ARCO ONE and its accessories with due care, you will be able to enjoy it for a long time. It contains sensitive electronic components such as speakers, microphones and batteries. These components can be damaged if the headphones are dropped, broken, disassembled or crushed, or if they are exposed to extreme temperatures, high humidity or chemicals. Only clean the headphones and their accessories with a lint-free, slightly damp cloth and do not use any aggressive cleaning agents. Technical maintenance is not necessary.

Volume and Playback-time

A word of warning: take care of your hearing! Hearing damage is irreparable. Therefore, avoid high volumes and enjoy music at a moderate level. The playback time depends on the volume, the music material and the type of use. In Bluetooth mode, the playback time is up to 30 hours. In ANC mode (noise cancelling), the playback time is up to 22 hours. If the volume decreases or you perceive bass signals as unclean, this is an indication that the battery needs to be recharged soon.

Disclaimer

ETON Soundsysteme GmbH accepts no liability or warranty for damage resulting from improper use or failure to observe the operating instructions and/or safety instructions.

Bluetooth

The Bluetooth® word mark and logos are registered trademarks owned by Bluetooth SIG, Inc. and any use of such marks by ETON Soundsysteme GmbH is under license.

General information

All information in this manual is subject to change without notice. Reproduction or distribution of this manual requires prior permission. If you have any questions that this manual cannot answer, please contact your dealer. If they are unable to help you, please send an e-mail to: telefunken@eton-gmbh.com. We will need the proof of purchase and the serial number. (The serial number can be found on the packaging).

Package contents

Please check the contents of
the packaging for completeness:
1x ACRO ONE headphones
1x 3.5mm AUX cable
1x USB-C charging cable
1x soft bag

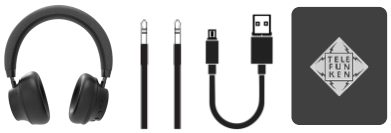

Adjusting the headband

The headband of the ARCO ONE can be adjusted by pulling out the metal rails **(1)** on the left and right. If the length fits but the headphones are too tight, the headband can be stretched. To do this, grasp the headband with both hands from above, place both thumbs in the middle of the band **(2),** carefully pull your hands outwards to stretch the band **(3)**. Repeat the process until the ARCO ONE fits comfortably.

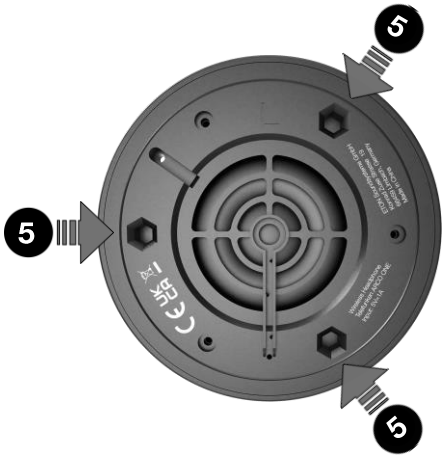

Replacing the ear pads

The ear pads can be replaced if they are damaged. To remove, insert a flat but not sharp object, such as a bank card, into the slot between the ear pad and the ear cup **(4)** until the pad lifts up slightly. You can now simply remove the pad. When attaching, ensure that the mounting pins are guided into the three hexagonal openings **(5)**.A light press is sufficient.

If you need replacement ear pads, please contact: telefunken@eton-gmbh.com

Safety instructions

CAUTION: Failure to observe these safety instructions may result in personal injury and damage to property. Read the following safety information carefully before using the headphones.

General safety instructions

- The headphones are intended for private, non-commercial household use.
- Do not use the headphones in areas where electronic devices are not permitted.
- Do not attempt to repair the headphones. Do not continue to use it if it is damaged.
- Do not store the headphones in the immediate vicinity of heating, other heat sources or in direct sunlight (e.g. in a car).
- Keep the headphones and their accessories safe from children.
- Do not use the headphones in a damp environment and avoid splashing water.
- Use of the product restricts your perception of ambient noise. Therefore, do not drive vehicles or sports equipment or operate machinery while using the product.
- The battery is permanently installed and cannot be removed. Dispose of the headphones as a whole in accordance with legal regulations.
- Do not use the headphones while charging!

Warning – High Volume

- High sound pressure level!
  There is a risk of hearing damage.

- Always set the connected device used with the headphones to half playback volume before switching on the headphones.
- Always start playback before putting on the headphones!
- Always keep the volume at a reasonable level. High volumes - even for short periods - can lead to hearing damage.
- Never use the headphones without ear pads!

Warning – Magnets

- The headphones generate magnetic fields. Persons with pacemakers should consult a doctor before using this product to determine whether the function of the pacemaker could be impaired.
- Do not keep any EC or similar cards with magnetic strips near the headphones.

Safety instructions for lithium batteries

- Only use suitable chargers or USB ports for charging.
- Do not use defective chargers or USB ports in general and do not attempt to repair them.
- The input voltage for the product is 5V.
- To charge the product safely and reliably, please only use certified, suitable chargers/adapters.
- Only charge the product at ambient temperatures between 10 °C/50 °F and 40 °C /104 °F.
- Recharge regularly (at least every three months) for longer periods of storage.
- Switch the product off immediately after use to conserve the battery.
- Please note that we accept no responsibility for incorrect operation (e.g. charging voltage higher than 5V).
- In extreme cases, misuse of the lithium battery can lead to explosions, heat development, fire or smoke development.
- Do not throw the headphones or parts of them into a fire.

Connections and controls

All controls, a status LED and the AUX input are located in the right ear cup.
The USB-C charging socket is located in the left ear cup.

Press briefly to increase the volume
Press and hold to start the next track

Press for 3 seconds: switch on/off
Press for 5 seconds: pairing mode
Tap: pause/start playback
Tap 3 times: activate voice assistant
Controlling the hands-free function, see below

Press briefly to lower the volume
Long press to start the previous track

ANC Noise cancellation on/off

Status-LED

AUX-input

Right ear, rear **Right ear, bottom**

Hands-free function

It is possible to use the ARCO ONE as a hands-free system for your cell phone.

The on/off button has the following additional functions:

Tap once: Accept call

Press for 2 seconds: Reject call

Tap again: hang up

Tap twice: Redial

Noise Cancellation

The headphones offer Active Noise Cancellation, which allows you to reduce ambient noise, especially low-frequency humming or rumbling and constant noise. Ideal for use on the train or plane, or at home with fans or air conditioning running. Speech is also suppressed but remains intelligible to a limited extent. In very quiet environments, the noise generated by the ANC can become audible, in which case switch off the ANC. If the ANC microphones are covered, e.g. when wearing headgear or lying down, whistling noises may occur as the ANC can no longer analyze the ambient noise correctly. Make sure that the microphones are not covered. If the whistling is still audible, take off the headphones and put them on again. If the ANC is switched on, the status LED lights up white.

Start-up
Fully charge the headphones once before using them for the first time. For your safety, please always use a suitable 5V charger or a suitable 5V adapter. Do not use fast-charging adapters, as these could damage the product due to their higher voltage. The supplied USB-C charging cable is intended for use with these headphones. Please only use it to charge these headphones.

Connection
- Make sure that the headphones are switched off before charging.
- Connect the enclosed USB-C cable to the USB-C socket of the headphones.
- Connect the free plug of the charging cable to a USB charger. Follow the operating instructions for the USB charger used.

Charging process
During the charging process, the LED indicator on the headphones lights up red continuously. Once charging is complete, the LED indicator switches off. If the headphones have not been switched off, the Bluetooth connection is automatically switched off during the charging process. Use during charging is not possible. It can take up to 2 hours until the battery is fully charged. If the headphones have not been used for more than 6 months, fully charge the battery before using them.

0 USB-C charging socket, 5V

Left ear, bottom

Bluetooth pairing
Make sure that your Bluetooth-enabled device is switched on and Bluetooth is activated. Please refer to the operating instructions for your device. The headphones and the mobile device should not be more than 1 meter apart for pairing.

a. If you want to connect a device to the headphones for the first time, switch the headphones on with the On/Off button and hold it down for 5 seconds to activate pairing mode. The LED on the headphones flashes red and blue alternately. As soon as the headphones are ready for pairing, you will hear a signal tone.
b. Activate the Bluetooth on your mobile device.
c. Open the Bluetooth settings on your mobile device and wait until TF ARCO ONE is displayed in the list of Bluetooth devices found.
d. Select the TF ARCO ONE headphones and wait until they are displayed as connected in the Bluetooth settings of your device.
e. After pairing, you will hear a signal tone and the LED display will flash blue briefly.

Once paired, devices automatically recognize and connect when Bluetooth is activated as soon as they are within range and remain paired until you disconnect the connection yourself via the Bluetooth settings of your mobile device or switch off the headphones or your mobile device. As soon as you are no longer connected, you will hear a signal tone. If you want to connect a new end device, deactivate Bluetooth on the last connected device and carry out steps a to d again.

Dual mode
The ARCO ONE can connect to two Bluetooth-enabled devices at the same time. Connect the first device to the headphones. Then deactivate the Bluetooth function on this device. Then connect the second device to the headphones. Activate the Bluetooth function on the first device again. The headphones will then also connect to this device.

Cable mode
In addition to connecting via Bluetooth, you can also use these headphones with the included (or compatible) 3.5mm stereo AUX cable. In this case, the complete electronics are bypassed and the headphones function like passive, wired headphones.

This offers four further application options:

1) Use with all conceivable devices that offer a headphone output (e.g. also record players or older, mobile playback devices)
2) Use for analog high-resolution playback (high-resolution audio streaming, CD and DVD players)
3) Use for applications where latency-free (without delay) playback is required, e.g. as DJ headphones or for stage/studio applications for musicians, for demanding gaming, for lip-synchronous voice playback in conjunction with a TV set
4) Use even when the battery is discharged or to save battery life

When used with a cable, the true quality of the ARCO ONE speakers comes into its own. With many other Bluetooth headphones, the sound is optimized by the electronics or attempts are made to compensate for the weaknesses of the speaker using DSP (Digital Signal Processor). With the ACRO ONE, high-quality speakers are installed in an acoustically perfectly tuned housing, which deliver a balanced, powerful sound without any electronics, just as you would expect from high-quality wired headphones.

The operating buttons on the headphones are disabled when using the AUX cable. The volume can therefore only be adjusted via the playback device connected to the cable! Make sure to establish the connection via cable before switching on the playback device and to reduce the volume of the playback device before putting on the headphones. Always remove the headphones before switching off the playback device or disconnecting the cable.

Technical data

Materials:	plastic and aluminum ear pads steel headband with synthetic leather and mesh fabric cover ear pads made of soft imitation leather and acoustic foam
Power supply:	lithium-ion battery, 400mAH, 3.7 V
Charging socket:	USB type C, 5 V
Charging time:	maximum 2 hours
Bluetooth technology:	5.3
Bluetooth range:	approx. 10 meters
Noise cancellation (ANC):	23 dB (± 2dB)
Microphone / hands-free system:	yes (in connection with cell phone or similar)
AUX-IN:	3.5mm stereo
Frequency response:	20Hz-20kHz
Sensitivity:	< 110dB
Impedance:	32 Ω
Diaphragm diameter:	40 mm
Maximum playback time:	30 hours (Bluetooth mode) 22 hours (ANC mode)
IP protection class:	IPX3: Protection against splashing water
Weight:	approx. 350g

Declaration of conformity

ETON Soundsysteme GmbH hereby declares that TELEFUNKEN ARCO ONE is in compliance with the essential requirements and other relevant provisions of Directive 2014/53/EU. The full declaration of conformity can be found at:
www.eton-gmbh.com/telefunken

ETON Soundsysteme GmbH hereby declares that TELEFUNKEN ARCO ONE is in compliance with the essential requirements of the Radio Equipment Regulations 2017 and all other applicable UK regulations. The full Declaration of Conformity can be found at:
www.eton-gmbh.com/telefunken

DEUTSCH

TELEFUNKEN

Bluetooth-Kopfhörer

ARCO ONE

Hergestellt für und vertrieben durch ETON Soundsysteme GmbH,
Konrad-Zuse-Strasse 19, 66459 Limbach, Deutschland

TELEFUNKEN und die abgebildeten TELEFUNKEN Logos
sind eingetragene Marken der TELEFUNKEN Licenses GmbH
und werden von ETON Soundsysteme GmbH unter Lizenz genutzt.

Inhaltsverzeichnis

Vorwort, Handhabung, Wartung und Pflege, Lautstärke und Wiedergabezeit, Haftungsausschluss, Bluetooth ……10
Allgemeine Hinweise, Packungsinhalt, Anpassen des Kopfbügels, Austausch der Ohrpolster……11
Sicherheitshinweise……12
Anschlüsse und Bedienelemente, Freisprechfunktion, Geräuschunterdrückung ……13
Inbetriebnahme, Anschluss, Ladevorgang, Bluetooth-Pairing, Dual-Betrieb……14
Kabelbetrieb……15
Technische Daten, Konformitätserklärung……16
Manuel d'utilisation Français……17-24
Manuale d'uso Italiano……25-32
Manual de instrucciones Español……33-40

Vorwort

Vielen Dank, dass Sie sich für ein TELEFUNKEN-Produkt entschieden haben! Nehmen Sie sich Zeit und lesen Sie diese Bedienungsanleitung aufmerksam und vollständig durch, bevor Sie den ARCO ONE in Betrieb nehmen. Bewahren Sie diese Anleitung anschließend an einem sicheren Ort auf, um bei Bedarf darin nachschlagen zu können.

Handhabung, Wartung und Pflege

Behandeln Sie Ihren ARCO ONE und dessen Zubehör mit der gebotenen Sorgfalt, dann werden Sie lange Freude an ihm haben. Er enthält empfindliche elektronische Bauteile wie Lautsprecher, Mikrofone und Batterien. Diese Bauteile können beschädigt werden wenn der Kopfhörer fallen gelassen, zerbrochen, zerlegt oder gequetscht, oder er extremen Temperaturen, hoher Feuchtigkeit oder Chemikalien ausgesetzt wird. Reinigen Sie den Kopfhörer und dessen Zubehör nur mit einem fusselfreien, leicht feuchten Tuch und verwenden Sie keine aggressiven Reiniger. Eine technische Wartung ist nicht notwendig.

Lautstärke und Wiedergabezeit

Ein Wort der Mahnung: schonen Sie ihr Gehör! Hörschäden sind irreparabel. Vermeiden Sie deshalb hohe Lautstärken und genießen Sie Musik mit moderatem Pegel. Die Wiedergabezeit ist abhängig von der Lautstärke, dem Musikmaterial und der Art der Verwendung. Im Bluetooth-Modus beträgt die Wiedergabezeit bis zu 30 Stunden. Im ANC-Modus (Geräuschunterdrückung) beträgt die Wiedergabezeit bis zu 22 Stunden. Lässt die Lautstärke nach oder empfinden Sie Bass-Signale als unsauber, dann ist das ein Hinweis darauf, dass die Batterie bald wieder aufgeladen werden muss.

Haftungsausschluss

Die ETON Soundsysteme GmbH übernimmt keinerlei Haftung oder Gewährleistung für Schäden, die aus unsachgemäßem Gebrauch oder einer Nichtbeachtung der Bedienungsanleitung und/oder der Sicherheitshinweise resultieren.

Bluetooth

Die Wortmarke Bluetooth® und die Logos sind eingetragene Marken von Bluetooth SIG, Inc. und werden von der ETON Soundsysteme GmbH unter Lizenz verwendet.

Allgemeine Hinweise

Angaben in dieser Anleitung können sich ohne Ankündigung ändern. Eine Vervielfältigung oder Verbreitung der Anleitung bedarf der vorherigen Genehmigung. Sollten Sie Fragen haben, die diese Anleitung nicht beantworten kann, wenden Sie sich bitte an Ihren Händler. Wenn dieser Ihnen nicht weiterhelfen kann, wenden Sie sich per E-Mail an: telefunken@eton-gmbh.com. Wir benötigen den Kaufbeleg sowie die Seriennummer. (Die Seriennummer finden Sie auf der Verpackung.)

Packungsinhalt

Prüfen Sie bitte den Inhalt der Verpackung auf Vollständigkeit:
1x ACRO ONE Kopfhörer
1x 3,5mm AUX-Kabel
1x USB-C Ladekabel
1x Tasche

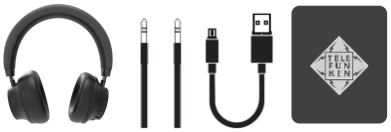

Anpassen des Kopfbügels

Durch Ausziehen der Metall-Schienen **(1)** links und rechts lässt sich der Bügel des ARCO ONE anpassen. Sollte die Länge passen, aber der Kopfhörer zu eng sitzen, lässt sich der Bügel dehnen. Umfassen Sie dazu den Bügel mit beiden Händen von oben, bringen Sie beide Daumen in die Mitte des Bügels **(2)**, und dehnen Sie den Bügel bzw. ziehen Sie die Hände vorsichtig nach außen **(3)**. Wiederholen Sie den Vorgang bis der ARCO ONE bequem sitzt.

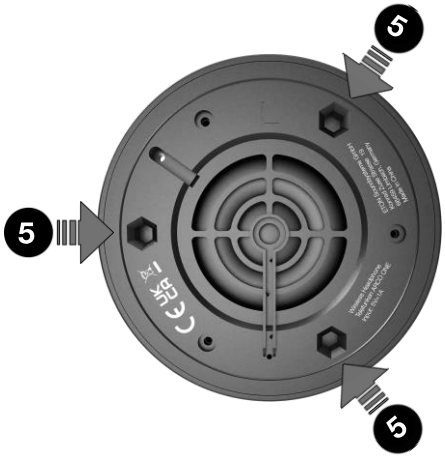

Austausch der Ohrpolster

Die Ohrpolster lassen sich im Falle einer Beschädigung austauschen. Zum Abnehmen führen Sie einen flachen, aber nicht scharfen Gegenstand wie z.B. eine Bank-Karte in den Schlitz zwischen Ohrpolster und Gehäuse **(4)** bis sich das Polster leicht anhebt. Jetzt können Sie das Polster einfach abziehen.
Beim Aufstecken achten Sie darauf, dass die Montage-Stege in die drei sechseckigen Öffnungen **(5)** geführt werden. Leichtes Drücken genügt.

Bei Bedarf für Ersatzpolster wenden Sie sich an:
telefunken@eton-gmbh.com

Sicherheitshinweise

ACHTUNG: Die Nichtbeachtung dieser Sicherheitshinweise kann zu Personen- und Sachschäden führen. Lesen Sie die nachfolgenden Sicherheitsinformationen aufmerksam durch, bevor Sie den Kopfhörer in Betrieb nehmen.

Allgemeine Sicherheitshinweise

- Der Kopfhörer ist für den privaten, nicht-gewerblichen Haushaltsgebrauch vorgesehen.
- Benutzen Sie den Kopfhörer nicht in Bereichen, in denen elektronische Geräte nicht erlaubt sind.
- Versuchen Sie nicht, den Kopfhörer zu reparieren. Betreiben Sie ihn bei Beschädigungen nicht weiter.
- Lagern Sie den Kopfhörer nicht in unmittelbarer Nähe der Heizung, anderer Hitzequellen oder in direkter Sonneneinstrahlung (z.B. im Auto).
- Bewahren Sie den Kopfhörer und dessen Zubehör sicher vor Kindern auf.
- Verwenden Sie den Kopfhörer nicht in einer feuchten Umgebung und vermeiden Sie Spritzwasser.
- Die Benutzung des Produktes schränkt Sie in der Wahrnehmung von Umgebungsgeräuschen ein. Führen Sie daher während der Benutzung keine Fahrzeuge oder Sportgeräte und bedienen Sie keine Maschinen.
- Der Akku ist fest eingebaut und kann nicht entfernt werden. Entsorgen Sie den Kopfhörer als Ganzes gemäß den gesetzlichen Bestimmungen.
- Verwenden Sie den Kopfhörer nicht während des Ladevorgangs!

Warnung – Hohe Lautstärke

- Hoher Schalldruck!
  Es besteht das Risiko eines Gehörschadens.
- Stellen Sie das mit dem Kopfhörer genutzte Endgerät vor dem Einschalten des Kopfhörers stets auf halbe Wiedergabelautstärke.
- Starten Sie stets die Wiedergabe bevor Sie den Kopfhörer aufsetzen!
- Halten Sie die Lautstärke immer auf einem vernünftigen Niveau. Hohe Lautstärken können – selbst bei kurzer Dauer – zu Hörschäden führen.
- Benutzen Sie den Kopfhörer niemals ohne Ohrpolster!

Warnung – Magnete

- Der Kopfhörer erzeugt magnetische Felder. Personen mit Herzschrittmacher sollten vor Benutzung dieses Produktes einen Arzt zu Rate ziehen, ob die Funktion des Herzschrittmachers dadurch beeinträchtigt werden könnte.
- Bewahren Sie keine EC- oder ähnliche Karten mit Magnetstreifen in der Nähe des Kopfhörers auf.

Sicherheitshinweise für Lithium-Batterien

- Verwenden Sie nur geeignete Ladegeräte oder USB-Anschlüsse zum Aufladen.
- Verwenden Sie defekte Ladegeräte oder USB-Anschlüsse generell nicht mehr und versuchen Sie nicht diese zu reparieren.
- Die Eingangsspannung für das Produkt beträgt 5V.
- Um das Produkt sicher und zuverlässig aufzuladen, verwenden Sie bitte nur zertifizierte, geeignete Ladegeräte/Adapter.
- Laden Sie das Produkt nur bei Umgebungstemperaturen zwischen 10 °C/50 °F und 40 °C /104 °F.
- Laden Sie bei längerer Lagerung regelmäßig (mind. vierteljährig) nach.
- Schalten Sie das Produkt unmittelbar nach dem Gebrauch aus, um die Batterie zu schonen.
- Bitte beachten Sie, dass wir keine Verantwortung für eine falsche Bedienung (z.B. Lade-Spannung höher als 5V) übernehmen.
- In extremen Fällen kann der Missbrauch des Lithium-Akkus zu Explosionen, Hitzeentwicklung, Feuer oder Rauchentwicklung führen.
- Werfen Sie den Kopfhörer oder Teile davon nicht ins Feuer.

Anschlüsse und Bedienelemente
In der rechten Ohrmuschel befinden sich alle Bedienelemente sowie eine Status-LED und der AUX-Eingang. In der linken Ohrmuschel befindet sich die USB-C Ladebuchse.

Kurz drücken, um die Lautstärke zu erhöhen, lang drücken, um den nächsten Titel zu starten

3 Sekunden drücken: Ein-/Ausschalten
5 Sekunden drücken: Kopplungsmodus
1x tippen: Wiedergabe zu pausieren/starten
3x tippen: Sprachassistenten aktiveren
Steuerung der Freisprechfunktion, siehe unten

Kurz drücken, um die Lautstärke zu senken, lang drücken, um den vorherigen Titel zu starten

ANC Geräuschunterdrückung ein/aus

Status-LED

AUX-Eingang

Rechte Ohrmuschel, Rückseite

Rechte Ohrmuschel, Unterseite

Freisprechfunktion
Es besteht die Möglichkeit, den ARCO ONE als Freisprecheinrichtung für Ihr Mobiltelefon zu verwenden.

Dafür hat die Ein-/Aus-Taste folgende Zusatzfunktionen:

1x tippen: Anruf annehmen

2 Sekunden drücken: Anruf ablehnen

Erneutes tippen: auflegen

2x tippen: Wahlwiederholung

ANC
Der Kopfhörer bietet eine aktive Geräuschunterdrückung (Active Noise Cancellation) mit der Sie Umgebungsgeräusche reduzieren können, vor allem tieffrequentes Brummen oder Rumpeln und konstante Geräusche. Ideal zur Nutzung im Zug oder Flugzeug, oder zuhause bei laufenden Lüftern oder Klimaanlage. Die Sprache wird ebenfalls unterdrückt, bleibt aber eingeschränkt verständlich. In sehr leisen Umgebungen kann das prinzipbedingte Rauschen des ANC hörbar werden, schalten Sie dann den ANC aus. Wenn die ANC-Mikrofone bedeckt werden, z.B. beim Tragen einer Kopfbedeckung oder im Liegen, können Pfeifgeräusche auftreten, da der ANC die Umgebungsgeräusche nicht mehr korrekt analysieren kann. Stellen Sie sicher, dass die Mikrofone nicht bedeckt werden. Wenn das Pfeifen immer noch hörbar ist, setzen Sie die Kopfhörer ab und erneut auf. Ist der ANC eingeschaltet, leuchtet die Status-LED weiß.

Inbetriebnahme
Laden Sie vor dem ersten Gebrauch den Kopfhörer einmal vollständig auf. Bitte verwenden Sie zu Ihrer Sicherheit stets ein geeignetes 5V-Ladegerät bzw. einen geeigneten 5V-Adapter. Verwenden Sie keine Schnellladeadapter, da diese durch deren höhere Spannung das Produkt beschädigen könnten. Das mitgelieferte USB-C-Ladekabel ist für die Verwendung mit diesem Kopfhörer bestimmt. Verwenden Sie diese bitte nur zum Aufladen dieses Kopfhörers.

Anschluss
- Stellen Sie sicher, dass der Kopfhörer vor dem Aufladen ausgeschaltet ist.
- Schließen Sie das beiliegende USB-C-Kabel an die USB-C-Buchse des Kopfhörers an.
- Schließen Sie den freien Stecker des Ladekabels an ein USB-Ladegerät an. Beachten Sie hierzu die Bedienungsanleitung des verwendeten USB-Ladegeräts.

Ladevorgang
Während des Ladevorgangs leuchtet die LED-Anzeige des Kopfhörers dauerhaft rot. Nach Abschluss des Ladevorgangs schaltet sich die LED-Anzeige aus. Falls der Kopfhörer nicht ausgeschaltet wurde, wird die Bluetooth-Verbindung während des Ladevorgangs automatisch ausgeschaltet. Eine Nutzung während des Ladens ist nicht möglich. Es kann bis zu 2 Stunden dauern, bis der Akku vollständig aufgeladen ist. Wenn der Kopfhörer länger als 6 Monate nicht verwendet wurde, laden Sie den Akku vor Inbetriebnahme vollständig auf.

USB-C Ladebuchse, 5V

Linke Ohrmuschel, Unterseite

Bluetooth-Pairing
Stellen Sie sicher, dass Ihr Endgerät eingeschaltet und Bluetooth aktiviert ist. Der Kopfhörer und das Endgerät sollten für das Pairing nicht weiter als 1 Meter voneinander entfernt sein.

a. Wenn Sie ein Gerät zum ersten Mal mit dem Kopfhörer verbinden wollen, schalten Sie den Kopfhörer mit der Ein/Aus-Taste ein und halten diese 5 Sekunden lang gedrückt, um den Kopplungsmodus zu aktivieren. Die LED des Kopfhörers blinkt abwechselnd rot und blau. Sobald der Kopfhörer zum Verbinden bereit ist ertönt ein Signalton.
b. Aktivieren Sie Bluetooth an Ihrem Endgerät.
c. Öffnen Sie die Bluetooth-Einstellungen und warten Sie, bis in der Liste der Bluetooth Geräte TF ARCO ONE angezeigt wird.
d. Wählen Sie TF ARCO ONE aus und warten Sie, bis er als verbunden angezeigt wird.
e. Nach der Kopplung ertönt ein Signalton und die LED-Anzeige blinkt kurz blau.

Einmal gekoppelte Geräte erkennen und verbinden sich bei aktiviertem Bluetooth automatisch, sobald sie in Reichweite sind, und bleiben so lange gekoppelt bis Sie eigenständig die Verbindung über die Bluetooth-Einstellungen Ihres Endgeräts trennen oder den Kopfhörer oder Ihr Endgerät ausschalten. Sobald Sie nicht mehr verbunden sind, ertönt ein Signalton. Möchten Sie ein neues Endgerät verbinden, deaktivieren Sie den Bluetooth am zuletzt verbunden Gerät und führen Sie die Schritte a bis d erneut aus.

Dual-Betrieb: Der ARCO ONE kann sich mit zwei Bluetooth-fähigen Endgeräten gleichzeitig verbinden. Verbinden Sie zunächst das erste Endgerät mit dem Kopfhörer. Deaktivieren Sie anschließend die Bluetooth-Funktion auf diesem Endgerät. Verbinden Sie dann das zweite Endgerät mit dem Kopfhörer. Aktivieren Sie die Bluetooth-Funktion auf dem ersten Endgerät erneut. Der Kopfhörer verbindet sich dann auch mit diesem Endgerät.

Kabel-Betrieb
Zusätzlich zur Verbindung über Bluetooth, können Sie diesen Kopfhörer auch mit Hilfe des beiliegenden (oder kompatiblen) 3,5mm Stereo AUX-Kabels nutzen.
In diesem Fall wird die komplette Elektronik übergangen und der Kopfhörer funktioniert wie ein passiver, kabelgebundener Kopfhörer.

Damit bieten sich vier weitere Anwendungsmöglichkeiten:

1) Nutzung mit allen erdenklichen Geräten, die einen Kopfhörerausgang bieten (z.B. auch Plattenspieler oder ältere, mobile Abspielgeräte)
2) Nutzung für analoge High-Resolution-Wiedergabe (High Resolution Audio-Streaming, CD- und DVD-Player)
3) Nutzung für Anwendungen, bei denen eine latenzfreie (ohne Verzögerung) Wiedergabe notwendig ist, z.B. als DJ-Kopfhörer oder bei Bühnen-/Studio-Anwendungen für Musiker, für anspruchsvolles Gaming, für Lippen-synchrone Sprachwiedergabe in Verbindung mit einem TV-Gerät
4) Nutzung auch bei entladenem Akku oder um Akkulaufzeit zu sparen

Bei der Nutzung mit Kabel kommt die wahre Qualität der Lautsprecher des ARCO ONE voll zur Geltung. Bei vielen anderen Bluetooth-Kopfhörern wird der Klang durch die Elektronik optimiert, bzw. wird versucht die Schwächen des Lautsprechers mittels DSP (Digitaler Signal-Prozessor) auszugleichen. Beim ACRO ONE sind hochwertige Lautsprecher in einem akustisch perfekt abgestimmten Gehäuse verbaut, die ganz ohne Elektronik bereits ein ausgeglichenes, druckvolles Klangbild liefern, so wie Sie es von hochwertigen, kabelgebundenen Kopfhörern gewohnt sind.

Die Bedientasten des Kopfhörers sind im Betrieb mit AUX-Kabel außer Funktion. Die Lautstärke ist daher nur über das mit dem Kabel verbundene Abspielgerät einstellbar! Achten Sie darauf die Verbindung über Kabel herzustellen bevor Sie das Abspielgerät einschalten und die Laustärke des Abspielgerätes zu reduzieren bevor Sie den Kopfhörer aufsetzen. Setzen Sie den Kopfhörer stets ab bevor Sie das Abspielgerät ausschalten oder das Kabel trennen.

Technische Daten

Materialien:	Ohrmuschel aus Kunststoff und Aluminium Stahl-Bügel mit Überzug aus Kunstleder und Mesh-Gewebe Ohrpolster aus weichem Kunstleder und Akustik-Schaumstoff
Stromversorgung:	Lithium-Ionen-Akku, 400mAH, 3,7 V
Ladebuchse:	USB Typ C, 5 V
Ladezeit:	maximal 2 Stunden
Bluetooth-Technologie:	5.3
Bluetooth-Reichweite:	Ca. 10 Meter
Geräuschunterdrückung (ANC):	23 dB (± 2dB)
Mikrofon / Freisprecheinrichtung:	Ja (in Verbindung mit Mobiltelefon o.Ä.)
AUX-IN:	3,5mm Stereo
Frequenzgang:	20Hz-20kHz
Empfindlichkeit:	< 110dB
Impedanz:	32 Ω
Membran-Durchmesser:	40 mm
Maximale Wiedergabezeit:	30 Stunden (Bluetooth-Modus) 22 Stunden (ANC-Modus)
IP-Schutzklasse:	IPX3: Schutz gegen Spritzwasser
Gewicht:	Ca. 350g

Konformitätserklärung

CE

Die ETON Soundsysteme GmbH erklärt hiermit, dass TELEFUNKEN ARCO ONE mit den grundlegenden Anforderungen und den übrigen einschlägigen Bestimmungen der Richtlinie 2014/53/EU übereinstimmt. Die vollständige Konformitätserklärung ist abrufbar unter: www.eton-gmbh.com/telefunken

UK CA

Die ETON Soundsysteme GmbH erklärt hiermit, dass TELEFUNKEN ARCO ONE mit den grundlegenden Anforderungen der Radio-Equipment-Richtlinien 2017 und allen anderen anwendbaren britischen Vorschriften übereinstimmt. Die vollständige Konformitätserklärung ist abrufbar unter: www.eton-gmbh.com/telefunken

FRANÇAIS

TELEFUNKEN

Casque Bluetooth

ARCO ONE

Fabriqué et distribué par ETON Soundsysteme GmbH, Konrad-Zuse-Strasse 19, 66459 Limbach, Allemagne

TELEFUNKEN et les logos TELEFUNKEN représentés sont des marques déposées de TELEFUNKEN Licenses GmbH et sont utilisés sous licence par ETON Soundsysteme GmbH.

Table des matières

Préface, utilisation, entretien et maintenance, volume et durée de lecture, clause de non-responsabilité, Bluetooth……..18
Informations générales, contenu de l'emballage, ajustement de l'arceau de tête, remplacement des coussinets d'oreille……19
Informations de sécurité……...20
Connexions et commandes, fonction mains libres, suppression du bruit……...……..21
Mise en service, connexion, processus de chargement, appairage Bluetooth, mode double…….....….....22
Fonctionnement par câble…….....23
Données techniques, déclaration de conformité……...24
Manuale d'uso Italiano ……25-32
Manual de instrucciones Español…….....33-40

Préface

Nous vous remercions d'avoir choisi un produit TELEFUNKEN ! Prenez le temps de lire attentivement et entièrement ce mode d'emploi avant d'utiliser l'ARCO ONE. Conservez ensuite ce mode d'emploi en lieu sûr pour pouvoir vous y référer en cas de besoin.

Utilisation, entretien et maintenance

Traitez votre ARCO ONE et ses accessoires avec le soin qui s'impose et vous en profiterez longtemps. Il contient des composants électroniques sensibles tels que des haut-parleurs, des microphones et des piles. Ces composants peuvent être endommagés si le casque tombe, est cassé, démonté ou écrasé, ou s'il est exposé à des températures extrêmes, à une forte humidité ou à des produits chimiques. Nettoyez le casque et ses accessoires uniquement avec un chiffon non pelucheux et légèrement humide et n'utilisez pas de produits de nettoyage agressifs. Un entretien technique n'est pas nécessaire.

Volume et durée de lecture

Un mot d'avertissement : ménagez votre audition ! Les lésions auditives sont irréparables. Évitez donc les volumes élevés et écoutez la musique à un niveau modéré. Le temps de lecture dépend du volume, du matériel musical et du type d'utilisation. En mode Bluetooth, la durée de lecture peut atteindre 30 heures. En mode ANC (réduction du bruit), la durée de lecture peut atteindre 22 heures. Si le volume diminue ou si vous trouvez que les signaux de basse ne sont pas nets, cela signifie que la batterie doit bientôt être rechargée.

Clause de non-responsabilité

ETON Soundsysteme GmbH décline toute responsabilité ou garantie pour les dommages résultant d'une utilisation non conforme ou d'un non-respect du mode d'emploi et/ou des consignes de sécurité.

Bluetooth

La marque verbale Bluetooth® et les logos sont des marques déposées de Bluetooth SIG, Inc. et sont utilisés sous licence par ETON Soundsysteme GmbH.

Informations générales
Les informations contenues dans ce manuel peuvent être modifiées sans préavis. Toute reproduction ou diffusion de ce mode d'emploi doit faire l'objet d'une autorisation préalable. Si vous avez des questions auxquelles ce mode d'emploi ne répond pas, veuillez-vous adresser à votre revendeur. Si celui-ci ne peut pas vous aider, adressez-vous par e-mail à: telefunken@eton-gmbh.com. Nous avons besoin de la preuve d'achat ainsi que du numéro de série. (Vous trouverez le numéro de série sur l'emballage).

Contenu de l'emballage
Veuillez vérifier que le contenu de l'emballage est complet:
1x Casque ACRO ONE
1x câble AUX 3,5mm
1x câble de chargement USB-C
1x étui

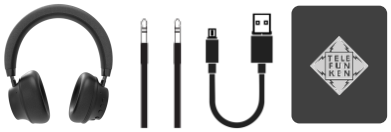

Ajuster l'arceau de tête
L'arceau de l'ARCO ONE peut être ajusté en tirant sur les barres métalliques **(1)** à gauche et à droite. Si la longueur convient mais que le casque est trop serré, l'arceau peut être étiré. Pour ce faire, saisissez l'arceau par le haut avec les deux mains, placez les deux pouces au centre de l'arceau **(2)** et étirez l'arceau ou tirez doucement les mains vers l'extérieur **(3)**. Répétez l'opération jusqu'à ce que l'ARCO ONE soit confortable.

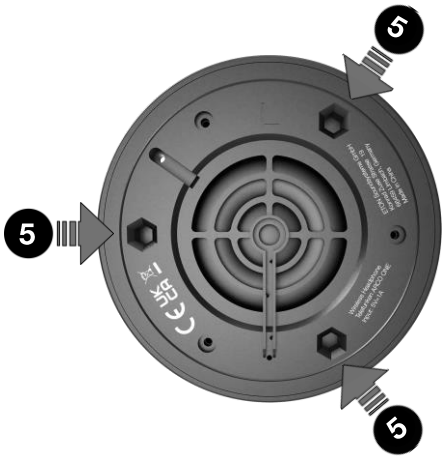

Remplacement des coussinets d'oreille
Les coussinets d'oreille peuvent être remplacés s'ils sont endommagés. Pour les retirer, insérez un objet plat mais non tranchant, comme une carte bancaire, dans la fente située entre le coussinet d'oreille et le boîtier **(4)** jusqu'à ce que le coussinet se soulève légèrement. Vous pouvez maintenant retirer facilement le coussinet. Lors de la mise en place, veillez à ce que les barrettes de montage soient guidées dans les trois ouvertures hexagonales **(5)**. Une légère pression suffit.

Si vous avez besoin de coussins de rechange, veuillez-vous adresser à:
telefunken@eton-gmbh.com

Informations de sécurité

ATTENTION : Le non-respect de ces consignes de sécurité peut entraîner des dommages corporels et matériels. Lisez attentivement les informations de sécurité suivantes avant d'utiliser le casque.

Informations generales de sécurité

- Le casque est destiné à un usage domestique privé et non commercial.
- N'utilisez pas le casque dans des endroits où les appareils électroniques ne sont pas autorisés.
- N'essayez pas de réparer le casque. Ne continuez pas à l'utiliser s'il est endommagé.
- Ne rangez pas le casque à proximité immédiate du chauffage, d'autres sources de chaleur ou en plein soleil (par exemple dans une voiture).
- Conservez le casque et ses accessoires hors de portée des enfants.
- N'utilisez pas le casque dans un environnement humide et évitez les projections d'eau.
- L'utilisation du produit vous limite dans la perception des bruits environnants. Par conséquent, ne conduisez pas de véhicules ou d'équipements sportifs et n'utilisez pas de machines pendant l'utilisation.
- La batterie est solidement installée et ne peut pas être retirée. Mettez le casque d'écoute au rebut dans son ensemble conformément aux dispositions légales.
- N'utilisez pas le casque pendant le chargement !

Avertissement – Volume sonore élevé

- Pression sonore élevée !
  Risque de lésions auditives.
- Réglez toujours le terminal utilisé avec le casque d'écoute à la moitié du volume de lecture avant de mettre le casque d'écoute en marche.
- Démarrez toujours la lecture avant de mettre le casque d'écoute !
- Maintenez toujours le volume à un niveau raisonnable. Un volume élevé, même de courte durée, peut entraîner des lésions auditives.
- N'utilisez jamais le casque sans coussinets d'oreille !

Avertissement – Aimants

- Le casque génère des champs magnétiques. Les personnes équipées d'un stimulateur cardiaque doivent consulter un médecin avant d'utiliser ce produit pour savoir si le fonctionnement du stimulateur cardiaque peut en être affecté.
- Ne conservez pas de cartes EC ou de cartes similaires à bande magnétique à proximité des écouteurs.

Informations de sécurité pour les batteries au lithium

- N'utilisez que des chargeurs ou des ports USB appropriés pour la recharge.
- En règle générale, n'utilisez plus de chargeurs ou de ports USB défectueux et n'essayez pas de les réparer.
- La tension d'entrée du produit est de 5V.
- Pour charger le produit de manière sûre et fiable, veuillez utiliser uniquement des chargeurs/adaptateurs certifiés et appropriés.
- Ne chargez le produit qu'à des températures ambiantes comprises entre 10 °C/50 °F et 40 °C /104 °F.
- En cas de stockage prolongé, rechargez régulièrement (au moins tous les trimestres).
- Éteignez le produit immédiatement après son utilisation afin de préserver la batterie.
- Veuillez noter que nous déclinons toute responsabilité en cas de mauvaise manipulation (p. ex. tension de charge supérieure à 5V).
- Dans des cas extrêmes, l'utilisation abusive de la batterie au lithium peut entraîner une explosion, un dégagement de chaleur, un incendie ou un dégagement de fumée.
- Ne pas jeter les écouteurs ou des parties de ceux-ci dans le feu.

Connexions et commandes

Dans l'oreillette droite se trouvent tous les éléments de commande ainsi qu'une LED d'état et l'entrée AUX. La prise de charge USB-C se trouve dans l'oreillette gauche.

Appui court pour augmenter le volume, appui long pour passer au titre suivant

appuyer 3 secondes: allumer/éteindre
5 secondes d'appui: mode couplage
1x taper: mettre en pause/démarrer la lecturetaper
3x: activer l'assistant vocal
Commande de la fonction mains libres, voir ci-dessous

Appui court pour baisser le volume, appui long pour démarrer la piste précédente

Activation/désactivation de la réduction du bruit

LED d'état

Entrée AUX

Pavillon de l'oreille droite, Dos de l'oreille

Pavillon de l'oreille droite, Face inférieure

Fonction mains libres

Il est possible d'utiliser l'ARCO ONE comme dispositif mains libres pour votre téléphone portable.

Pour cela, le bouton marche/arrêt a les fonctions supplémentaires suivantes:

taper 1x sur la touche: accepter l'appel

Appuyer 2 secondes: Rejeter l'appel

taper à nouveau: raccrocher

taper 2 fois: recomposition du numéro

Suppression du bruit

Le casque offre une réduction active du bruit (Active Noise Cancellation) qui permet de réduire les bruits ambiants, en particulier les bourdonnements ou les grondements à basse fréquence et les bruits constants. Idéal pour une utilisation dans le train ou l'avion, ou à la maison lorsque les ventilateurs ou la climatisation fonctionnent. La parole est également supprimée, mais reste compréhensible de manière limitée. Dans les environnements très calmes, le bruit de fond de l'ANC peut être audible, dans ce cas, désactivez l'ANC. Si les microphones ANC sont couverts, par exemple si vous portez un couvre-chef ou si vous êtes allongé, des sifflements peuvent apparaître car l'ANC ne peut plus analyser correctement les bruits ambiants. Assurez-vous que les microphones ne sont pas couverts. Si les sifflements sont toujours audibles, retirez le casque et remettez-le. Lorsque l'ANC est activé, la LED d'état s'allume en blanc.

Mise en service
Avant d'utiliser le casque pour la première fois, chargez-le complètement. Pour votre sécurité, veuillez toujours utiliser un chargeur ou un adaptateur 5V approprié. N'utilisez pas d'adaptateur de charge rapide, car leur tension plus élevée pourrait endommager le produit. Le câble de chargement USB-C fourni est destiné à être utilisé avec ce casque. Veuillez l'utiliser uniquement pour recharger ce casque.

Connexion
- Assurez-vous que le casque est éteint avant de le charger.
- Connectez le câble USB-C fourni à la prise USB-C du casque.
- Branchez la fiche libre du câble de recharge à un chargeur USB. Consultez à cet effet le mode d'emploi du chargeur USB utilisé.

Processus de chargement
Pendant le chargement, l'indicateur LED du casque s'allume en rouge fixe. Une fois le chargement terminé, le voyant s'éteint. Si les écouteurs n'ont pas été éteints, la connexion Bluetooth est automatiquement désactivée pendant le chargement. Il n'est pas possible de l'utiliser pendant le chargement. Il peut s'écouler jusqu'à 2 heures avant que la batterie ne soit complètement chargée. Si les écouteurs n'ont pas été utilisés pendant plus de 6 mois, chargez complètement la batterie avant de l'utiliser.

Prise de charge USB-C, 5V

Pavillon de l'oreille gauche,
Face inférieure

Appairage Bluetooth
Assurez-vous que votre terminal est allumé et que le Bluetooth est activé. Le casque d'écoute et le terminal ne doivent pas être éloignés de plus d'un mètre pour l'appairage.

a. Lorsque vous souhaitez connecter un appareil au casque pour la première fois, allumez le casque à l'aide du bouton marche/arrêt et maintenez-le enfoncé pendant 5 secondes pour activer le mode de couplage. La LED du casque clignote alternativement en rouge et en bleu. Dès que le casque est prêt à être connecté, un signal sonore retentit.
b. Activez le Bluetooth sur votre terminal.
c. Ouvrez les paramètres Bluetooth et attendez que TF ARCO ONE s'affiche dans la liste des appareils Bluetooth.
d. Sélectionnez TF ARCO ONE et attendez qu'il s'affiche comme étant connecté.
e. Une fois le couplage effectué, un signal sonore retentit et le voyant lumineux clignote brièvement en bleu.

Une fois couplés, les appareils se détectent et se connectent automatiquement lorsque le Bluetooth est activé, dès qu'ils sont à portée, et restent couplés jusqu'à ce que vous les déconnectiez de votre propre chef via les paramètres Bluetooth de votre terminal ou que vous éteigniez le casque ou votre terminal. Dès que vous n'êtes plus connecté, un signal sonore retentit. Si vous souhaitez connecter un nouveau terminal, désactivez le Bluetooth du dernier appareil connecté et répétez les étapes a à d.

Mode double
L'ARCO ONE peut se connecter simultanément à deux terminaux compatibles Bluetooth. Connectez d'abord le premier appareil au casque. Désactivez ensuite la fonction Bluetooth sur ce terminal. Connectez ensuite le deuxième appareil au casque. Activez à nouveau la fonction Bluetooth sur le premier appareil. Le casque d'écoute se connecte alors également à ce terminal.

Fonctionnement par câble
En plus de la connexion via Bluetooth, il est également possible d'utiliser ce casque à l'aide du câble stéréo AUX de 3,5 mm fourni (ou compatible). Dans ce cas, toute l'électronique est ignorée et le casque fonctionne comme un casque filaire passif.

Cela offre quatre autres possibilités d'utilisation:

1) Utilisation avec tous les appareils imaginables qui offrent une sortie casque (par exemple aussi les tourne-disques ou les lecteurs mobiles plus anciens)
2) Utilisation pour la lecture analogique haute résolution (streaming audio haute résolution, lecteurs CD et DVD)
3) Utilisation pour des applications nécessitant une lecture sans latence (sans retard), par exemple comme casque DJ ou pour des applications de scène/studio pour musiciens, pour des jeux exigeants, pour une lecture vocale en synchronisation labiale en combinaison avec un téléviseur
4) Utilisation même lorsque la batterie est déchargée ou pour économiser la durée de vie de la batterie

En cas d'utilisation avec un câble, la véritable qualité des haut-parleurs de l'ARCO ONE est pleinement mise en valeur. Sur de nombreux autres casques Bluetooth, le son est optimisé par l'électronique, ou bien on essaie de compenser les faiblesses du haut-parleur par un DSP (processeur de signal numérique). Dans le cas de l'ACRO ONE, des haut-parleurs de haute qualité sont intégrés dans un boîtier parfaitement adapté à l'acoustique et fournissent déjà, sans électronique, une image sonore équilibrée et puissante, comme vous en avez l'habitude avec les casques filaires de haute qualité.

Les touches de commande du casque ne sont pas fonctionnelles lorsqu'il est utilisé avec un câble AUX. Le volume ne peut donc être réglé que via le lecteur connecté au câble ! Veillez à établir la connexion par câble avant d'allumer le lecteur et à réduire le volume du lecteur avant de mettre le casque d'écoute. Retirez toujours le casque avant d'éteindre le lecteur ou de débrancher le câble.

Données techniques

Matériaux:	Oreillette en plastique et aluminium Arceau en acier recouvert de similicuir et de tissu mesh coussinets d'oreille en similicuir souple et mousse acoustique
Alimentation électrique:	Batterie lithium-ion rechargeable, 400mAH, 3,7 V
Prise de charge:	USB type C, 5 V
Temps de charge:	2 heures maximum
Technologie Bluetooth:	5.3
Portée du Bluetooth:	Environ 10 mètres
Suppression du bruit (ANC):	23 dB (± 2dB)
Microphone / mains libres:	Oui (en combinaison avec un téléphone portable ou autre)
AUX-IN:	3,5 mm stéréo
Réponse en fréquence:	20Hz-20kHz
Sensibilité:	< 110dB
Impédance:	32 Ω
Diamètre de la membrane:	40 mm
Durée maximale de lecture:	30 heures (mode Bluetooth) 22 heures (mode ANC)
Classe de protection IP:	PX3 : protection contre les projections d'eau
Poids:	Environ 350g

Déclaration de conformité

CE

ETON Soundsysteme GmbH déclare par la présente que le TELEFUNKEN ARCO ONE est conforme aux exigences essentielles et aux autres dispositions pertinentes de la directive 2014/53/UE. La déclaration de conformité complète peut être consultée à l'adresse suivante: www.eton-gmbh.com/telefunken

UK CA

ETON Soundsysteme GmbH déclare par la présente que le TELEFUNKEN ARCO ONE est conforme aux exigences essentielles des directives 2017 relatives aux équipements radio et à toutes les autres réglementations britanniques applicables. La déclaration de conformité complète peut être consultée à l'adresse suivante: www.eton-gmbh.com/telefunken

ITALIANO

TELEFUNKEN

Cuffie Bluetooth

ARCO ONE

Prodotto e distribuito da ETON Soundsysteme GmbH,
Konrad-Zuse-Strasse 19, 66459 Limbach, Germania

TELEFUNKEN e i loghi TELEFUNKEN indicati
sono marchi registrati di TELEFUNKEN Licenses GmbH
e sono utilizzati da ETON Soundsysteme GmbH su licenza.

Indice dei contenuti

Premessa, Manipolazione, Manutenzione e cura, Volume e tempo di riproduzione, Esclusione di responsabilità, Bluetooth……..26
Informazioni generali, contenuto della confezione, regolazione dell'archetto, sostituzione dei cuscinetti auricolari ……...27
Istruzioni per la sicurezza ……...28
Collegamenti e comandi, Funzione vivavoce, Cancellazione del rumore ……...29
Messa in funzione, collegamento, processo di ricarica, accoppiamento Bluetooth, funzionamento doppio ……30
Funzionamento con cavo……....31
Dati tecnici, dichiarazione di conformità ……32
Manual de instrucciones Español……....33-40

Premessa

Grazie per aver acquistato un prodotto TELEFUNKEN! Prima di utilizzare l'ARCO ONE, leggete attentamente e completamente queste istruzioni per l'uso. Conservate poi queste istruzioni in un luogo sicuro, in modo da potervi fare riferimento in caso di necessità.

Manipolazione, manutenzione e cura

Se trattate l'ARCO ONE e i suoi accessori con la necessaria cura, potrete goderne a lungo. Le cuffie contengono componenti elettronici sensibili come altoparlanti, microfoni e batterie. Questi componenti possono essere danneggiati se le cuffie vengono fatte cadere, rotte, smontate o schiacciate, oppure se vengono esposte a temperature estreme, umidità elevata o sostanze chimiche. Pulire le cuffie e i loro accessori solo con un panno privo di lanugine e leggermente umido e non utilizzare detergenti aggressivi. La manutenzione tecnica non è necessaria.

Volume e tempo di riproduzione

Un avvertimento: prendetevi cura del vostro udito! I danni all'udito sono irreparabili. Pertanto, evitate volumi elevati e godetevi la musica a un livello moderato. Il tempo di riproduzione dipende dal volume, dal materiale musicale e dal tipo di utilizzo. In modalità Bluetooth, la durata della riproduzione è di 30 ore. In modalità ANC (cancellazione del rumore), il tempo di riproduzione è fino a 22 ore. Se il volume diminuisce o se si percepiscono i segnali dei bassi come poco chiari, ciò indica che la batteria deve essere ricaricata al più presto.

Esclusione di responsabilità

ETON Soundsysteme GmbH non si assume alcuna responsabilità o garanzia per danni derivanti da un uso improprio o dalla mancata osservanza delle istruzioni per l'uso e/o delle norme di sicurezza.

Bluetooth

Il marchio e i loghi Bluetooth® sono marchi registrati di proprietà di Bluetooth SIG, Inc. e l'uso di tali marchi da parte di ETON Soundsysteme GmbH è concesso in licenza.

Informazioni generali
Le informazioni contenute nel presente manuale sono soggette a modifiche senza preavviso. La riproduzione o la distribuzione di questo manuale richiede un'autorizzazione preventiva. In caso di domande che non trovano risposta in questo manuale, contattare il proprio rivenditore. Se non è in grado di aiutarvi, inviate un'e-mail a: telefunken@eton-gmbh.com.
È necessaria una prova d'acquisto e il numero di serie. (Il numero di serie è riportato sulla confezione)

Contenuto della confezione
Si prega di controllare il contenuto della confezione per verificarne la completezza:
1x cuffia ACRO ONE
1x cavo AUX da 3,5mm
1x cavo di ricarica USB-C
1x borsa

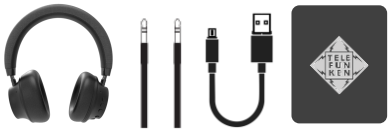

Regolazione dell'archetto
L'archetto di ARCO ONE può essere regolato estraendo le guide metalliche **(1)** a sinistra e a destra. Se la lunghezza è adeguata ma le cuffie sono troppo strette, è possibile allungare l'archetto. A tal fine, afferrare l'archetto con entrambe le mani dall'alto, posizionare entrambi i pollici al centro dell'archetto **(2)** e allungare l'archetto o tirare con cautela le mani verso l'esterno **(3)**. Ripetere l'operazione finché l'ARCO ONE non si adatta comodamente.

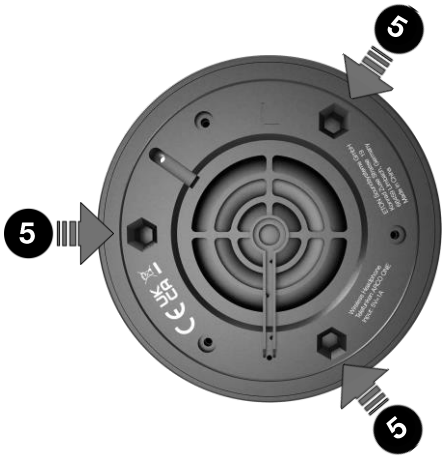

Sostituzione dei cuscinetti auricolari
I cuscinetti auricolari possono essere sostituiti se sono danneggiati. Per rimuoverli, inserire un oggetto piatto ma non appuntito, come una carta di credito, nella fessura tra il cuscinetto auricolare e l'alloggiamento **(4)** finché il cuscinetto non si solleva leggermente. A questo punto è possibile rimuovere semplicemente il cuscinetto. Durante il fissaggio, assicurarsi che le barre di montaggio siano guidate nelle tre aperture esagonali **(5)**. È sufficiente una leggera spinta. .

Se avete bisogno di cuscini di ricambio, contattate: telefunken@eton-gmbh.com

Istruzioni per la sicurezza

ATTENZIONE: La mancata osservanza di queste istruzioni di sicurezza può causare lesioni personali e danni alle cose. Prima di utilizzare le cuffie, leggere attentamente le seguenti informazioni sulla sicurezza.

Istruzioni generali di sicurezza

- Le cuffie sono destinate a un uso domestico privato e non commerciale.
- Non utilizzare le cuffie in aree in cui non è consentito l'uso di dispositivi elettronici.
- Non tentare di riparare le cuffie. Non continuare a utilizzare le cuffie se sono danneggiate.
- Non conservare le cuffie nelle immediate vicinanze di un calorifero, di altre fonti di calore o alla luce diretta del sole (ad es. in auto).
- Tenere le cuffie e i loro accessori al riparo dai bambini.
- Non utilizzare le cuffie in un ambiente umido ed evitare gli spruzzi d'acqua.
- L'uso del prodotto limita la percezione del rumore ambientale. Pertanto, non guidare veicoli o attrezzature sportive e non azionare macchinari mentre si utilizzano le cuffie.
- La batteria è installata in modo permanente e non può essere rimossa. Smaltire le cuffie nel loro insieme in conformità alle norme di legge.
- Non utilizzare le cuffie durante la ricarica!

Avvertenza – Volume elevato

- Pressione sonora elevata!
  Esiste il rischio di danni all'udito.
- Impostare sempre il dispositivo finale utilizzato con le cuffie a metà del volume di riproduzione prima di accendere le cuffie.
- Avviare sempre la riproduzione prima di indossare le cuffie!
- Mantenere sempre il volume a un livello ragionevole. Un volume elevato, anche per brevi periodi, può causare danni all'udito.
- Non utilizzare mai le cuffie senza cuscinetti!

Avvertenza – Magneti

- Le cuffie generano campi magnetici. I portatori di pacemaker devono consultare un medico prima di utilizzare questo prodotto per determinare se il funzionamento del pacemaker potrebbe essere compromesso.
- Non tenere carte di debito o carte simili con bande magnetiche vicino alle cuffie.

Istruzioni di sicurezza per le batterie al litio

- Per la ricarica utilizzare solo caricabatterie o porte USB idonei.
- Non utilizzare caricabatterie o porte USB difettosi e non tentare di ripararli.
- La tensione di ingresso del prodotto è di 5 V.
- Per caricare il prodotto in modo sicuro e affidabile, utilizzare solo caricabatterie/adattatori certificati e adatti.
- Caricare il prodotto solo a temperature ambiente comprese tra 10 °C/50 °F e 40 °C /104 °F.
- Ricaricare regolarmente (almeno ogni tre mesi) se il prodotto deve essere conservato per un periodo di tempo prolungato.
- Spegnere il prodotto subito dopo l'uso per preservare la batteria.
- Si prega di notare che non ci assumiamo alcuna responsabilità per un funzionamento errato (ad esempio, una tensione di carica superiore a 5 V).
- In casi estremi, l'uso improprio della batteria al litio può provocare esplosioni, sviluppo di calore, incendio o fumo.
- Non gettare le cuffie o parti di esse nel fuoco.

Collegamenti e comandi
Tutti i controlli, un LED di stato e l'ingresso AUX si trovano nel padiglione destro.
La presa di ricarica USB-C si trova nel padiglione sinistro.

Premere brevemente per aumentare il volume, tenere premuto per avviare il brano successivo

Premere per 3 secondi: accendere/spegnere
Premere per 5 secondi: modalità di accoppiamento
Toccare 1 volta: Mettere in pausa/avviare la riproduzione
Toccare 3 volte: attivare l'assistente vocale
Controllare la funzione vivavoce, vedi sotto

Premere brevemente per abbassare il volume, tenere premuto per avviare il brano precedente

ANC Cancellazione del rumore on/off

LED di stato

Ingresso AUX

Padiglione auricolare destro, Lato posteriore

Padiglione auricolare destro, Lato inferiore

Funzione vivavoce
È possibile utilizzare l'ARCO ONE come sistema vivavoce per il telefono cellulare.

A questo scopo, il pulsante di accensione/spegnimento ha le seguenti funzioni aggiuntive:

Toccare una volta: Accettare la chiamata

Premere per 2 secondi: Rifiutare la chiamata

Toccare di nuovo: riagganciare

Toccare due volte: Richiamare

Cancellazione del rumore
Le cuffie offrono la funzione di cancellazione attiva del rumore, che consente di ridurre il rumore ambientale, in particolare il ronzio o il rimbombo a bassa frequenza e il rumore costante. Ideale per l'uso in treno o in aereo, o a casa con ventilatori o aria condizionata in funzione. Anche il parlato viene soppresso, ma rimane intelligibile in misura limitata. In ambienti molto silenziosi, il rumore generato dall'ANC può diventare udibile; in tal caso, spegnere l'ANC. Se i microfoni dell'ANC sono coperti, ad esempio quando si indossa un copricapo o si è sdraiati, possono verificarsi dei fischi, poiché l'ANC non è più in grado di analizzare correttamente il rumore ambientale. Assicurarsi che i microfoni non siano coperti. Se il fischio è ancora udibile, togliere e rimettere le cuffie. Se l'ANC è acceso, il LED di stato si accende in bianco.

Messa in funzione
Caricare completamente le cuffie una volta prima di utilizzarle per la prima volta. Per la vostra sicurezza, utilizzate sempre un caricatore o un adattatore da 5 V adatto. Non utilizzare adattatori a ricarica rapida, poiché potrebbero danneggiare il prodotto a causa della tensione più elevata. Il cavo di ricarica USB-C in dotazione è destinato all'uso con queste cuffie. Utilizzarlo solo per caricare le cuffie.

Collegamento
- Assicurarsi che le cuffie siano spente prima di caricarle.
- Collegare il cavo USB-C in dotazione alla presa USB-C delle cuffie.
- Collegare la spina libera del cavo di ricarica a un caricatore USB. Seguire le istruzioni per l'uso del caricabatterie USB utilizzato.

Processo di ricarica
Durante il processo di ricarica, l'indicatore LED sulle cuffie si illumina continuamente di rosso. Al termine della ricarica, l'indicatore LED si spegne. Se le cuffie non sono state spente, la connessione Bluetooth viene disattivata automaticamente durante il processo di ricarica. Non è possibile utilizzarle durante la ricarica. Possono essere necessarie fino a 2 ore prima che la batteria sia completamente carica. Se le cuffie non sono state utilizzate per più di 6 mesi, caricare completamente la batteria prima di utilizzarle.

0 Presa di ricarica USB-C, 5V

Padiglione auricolare sinistro, Lato inferiore

Accoppiamento Bluetooth
Assicurarsi che il dispositivo finale sia acceso e che il Bluetooth sia attivato. Per l'accoppiamento, le cuffie e il dispositivo finale non devono trovarsi a più di 1 metro di distanza.

a. Se si desidera collegare un dispositivo alle cuffie per la prima volta, accendere le cuffie con il pulsante On/Off e tenerlo premuto per 5 secondi per attivare la modalità di accoppiamento. Il LED sulle cuffie lampeggia alternativamente in rosso e blu. Non appena le cuffie sono pronte per l'accoppiamento, si sente un segnale acustico.
b. Attivare il Bluetooth sul dispositivo finale.
c. Aprire le impostazioni Bluetooth e attendere che TF ARCO ONE venga visualizzato nell'elenco dei dispositivi Bluetooth.
d. Selezionare TF ARCO ONE e attendere che venga visualizzato come connesso.
e. Dopo l'associazione, viene emesso un segnale acustico e l'indicatore LED lampeggia brevemente in blu.

Una volta accoppiati, i dispositivi si riconoscono e si connettono automaticamente all'attivazione del Bluetooth non appena si trovano nel raggio d'azione e rimangono accoppiati fino a quando non si interrompe autonomamente la connessione tramite le impostazioni Bluetooth del dispositivo finale o si spengono le cuffie o il dispositivo finale. Non appena non si è più connessi, si sente un segnale acustico. Se si desidera collegare un nuovo dispositivo finale, disattivare il Bluetooth sull'ultimo dispositivo collegato ed eseguire nuovamente i passaggi da a a d.

Funzionamento doppio
L'ARCO ONE può collegarsi a due dispositivi Bluetooth contemporaneamente. Collegare prima il primo dispositivo alle cuffie. Disattivare quindi la funzione Bluetooth su questo dispositivo finale. Collegare quindi il secondo dispositivo finale alle cuffie. Attivare nuovamente la funzione Bluetooth sul primo dispositivo finale. Le cuffie si collegheranno anche a questo dispositivo finale.

Funzionamento con cavo
Oltre al collegamento tramite Bluetooth, è possibile utilizzare queste cuffie con il cavo AUX stereo da 3,5 mm fornito in dotazione (o compatibile). In questo caso, l'elettronica completa viene bypassata e le cuffie funzionano come cuffie cablate passive.

Si aprono così altre quattro possibilità di applicazione:

1) Utilizzabile con tutti i dispositivi che offrono un'uscita per cuffie (ad esempio, anche i lettori di dischi o i vecchi dispositivi di riproduzione mobile)
2) Utilizzo per la riproduzione analogica ad alta risoluzione (streaming audio ad alta risoluzione, lettori CD e DVD)
3) Utilizzo per applicazioni in cui è richiesta una riproduzione priva di latenza (senza ritardi), ad esempio come cuffie per DJ o per applicazioni su palcoscenico/studio per musicisti, per giochi impegnativi, per la riproduzione vocale con sincronizzazione labiale in combinazione con un televisore
4) Può essere utilizzato anche quando la batteria è scarica o per risparmiare la durata della batteria

Quando vengono utilizzate con un cavo, la vera qualità degli altoparlanti ARCO ONE emerge in tutta la sua evidenza. Con molte altre cuffie Bluetooth, il suono viene ottimizzato dall'elettronica o si cerca di compensare le debolezze dell'altoparlante con il DSP (Digital Signal Processor). Con l'ACRO ONE, gli altoparlanti di alta qualità sono installati in un alloggiamento acusticamente perfetto, che offre un suono equilibrato e potente senza alcuna elettronica, proprio come ci si aspetterebbe da cuffie cablate di alta qualità.

I pulsanti di controllo sulle cuffie sono disattivati quando si utilizza il cavo AUX. Il volume può quindi essere regolato solo tramite il dispositivo di riproduzione collegato al cavo! Accertarsi di stabilire il collegamento tramite cavo prima di accendere il dispositivo di riproduzione e di ridurre il volume del dispositivo di riproduzione prima di indossare le cuffie. Rimuovere sempre le cuffie prima di spegnere il dispositivo di riproduzione o di scollegare il cavo.

Dati tecnici

Materiali:	Padiglioni auricolari in plastica e alluminio Archetto in acciaio rivestito in similpelle e tessuto a rete Cuscinetti auricolari in morbida finta pelle e schiuma acustica
Alimentazione:	Batteria agli ioni di litio, 400mAH, 3,7 V
Presa di ricarica:	USB tipo C, 5 V
Tempo di ricarica:	massimo 2 ore
Tecnologia Bluetooth:	5.3
Gamma Bluetooth:	Circa 10 metri
Cancellazione del rumore (ANC):	23 dB (± 2dB)
Microfono / sistema vivavoce:	Sì (in combinazione con il telefono cellulare o simili)
AUX-IN:	3,5mm stereo
Risposta in frequenza:	20Hz-20kHz
Sensibilità:	< 110dB
Impedenza:	32 Ω
Diametro del diaframma:	40 mm
Tempo massimo di riproduzione:	30 ore (modalità Bluetooth) 22 ore (modalità ANC)
Classe di protezione IP:	IPX3: protezione contro gli spruzzi d'acqua
Peso:	Circa 350 g

Dichiarazione di conformità

ETON Soundsysteme GmbH dichiara che il TELEFUNKEN ARCO ONE è conforme ai requisiti essenziali e alle altre disposizioni pertinenti della Direttiva 2014/53/UE. La dichiarazione di conformità completa è disponibile all'indirizzo: www.eton-gmbh.com/telefunken

Con la presente ETON Soundsysteme GmbH dichiara che TELEFUNKEN ARCO ONE è conforme ai requisiti essenziali del Radio Equipment Regulations 2017 e a tutte le altre normative britanniche applicabili. La dichiarazione di conformità completa è disponibile all'indirizzo: www.eton-gmbh.com/telefunken

ESPAÑOL

TELEFUNKEN

Auriculares Bluetooth

ARCO ONE

Fabricado y distribuido por ETON Soundsysteme GmbH,
Konrad-Zuse-Strasse 19, 66459 Limbach, Alemania

TELEFUNKEN y los logotipos de TELEFUNKEN mostrados
son marcas registradas de TELEFUNKEN Licenses GmbH
y son utilizados por ETON Soundsysteme GmbH bajo licencia.

Índice

Prólogo, Manejo, Mantenimiento y cuidados, Volumen y tiempo de reproducción, Descargo de responsabilidad, Bluetooth 34
Información general, contenido del paquete, ajuste de la diadema, sustitución de las almohadillas 35
Instrucciones de seguridad 36
Conexiones y controles, Función manos libres, Cancelación del ruido 37
Puesta en funcionamiento, conexión, proceso de carga, emparejamiento Bluetooth, funcionamiento dual 38
Funcionamiento con cable 39
Datos técnicos, declaración de conformidad 40

Prólogo

Gracias por elegir un producto TELEFUNKEN. Lea detenida y completamente este manual de instrucciones antes de utilizar el ARCO ONE. Guárdelas en un lugar seguro para poder consultarlas en caso necesario.

Manejo, Mantenimiento y cuidados

Si trata su ARCO ONE y sus accesorios con el debido cuidado, podrá disfrutar de él durante mucho tiempo. Contiene componentes electrónicos sensibles como altavoces, micrófonos y pilas. Estos componentes pueden dañarse si los auriculares se caen, se rompen, se desmontan o se aplastan, o si se exponen a temperaturas extremas, alta humedad o productos químicos. Limpie los auriculares y sus accesorios únicamente con un paño sin pelusas ligeramente humedecido y no utilice productos de limpieza agresivos. El mantenimiento técnico no es necesario.

Volumen y tiempo de reproducción

Una advertencia: ¡cuide su audición! Los daños auditivos son irreparables. Por lo tanto, evite los volúmenes altos y disfrute de la música a un nivel moderado. El tiempo de reproducción depende del volumen, el material musical y el tipo de uso. En modo Bluetooth, el tiempo de reproducción es de hasta 30 horas. En modo ANC (cancelación de ruido), el tiempo de reproducción es de hasta 22 horas. Si el volumen disminuye o percibes los graves como sucios, es señal de que hay que recargar pronto la batería.

Descargo de responsabilidad

ETON Soundsysteme GmbH no asume ninguna responsabilidad ni garantía por daños derivados de un uso inadecuado o de la inobservancia de las instrucciones de uso y/o de seguridad.

Bluetooth

La marca denominativa Bluetooth® y sus logotipos son marcas registradas propiedad de Bluetooth SIG, Inc. y cualquier uso de dichas marcas por parte de ETON Soundsysteme GmbH se realiza bajo licencia.

Información general
La información contenida en este manual está sujeta a cambios sin previo aviso. La reproducción o distribución de este manual requiere autorización previa. Si tiene alguna pregunta que este manual no pueda responder, póngase en contacto con su distribuidor. Si no pueden ayudarle, envíe un correo electrónico a: telefunken@eton-gmbh.com. Necesitamos la prueba de compra y el número de serie. (Encontrará el número de serie en el embalaje.)

Contenido del paquete
Compruebe que el contenido del embalaje esté completo:
1x auriculares ACRO ONE
1x cable AUX de 3,5 mm
1x cable de carga USB-C
1x bolsa

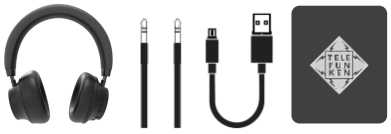

Ajuste de la diadema
La diadema del ARCO ONE puede ajustarse tirando de los raíles metálicos **(1)** a izquierda y derecha. Si la longitud se ajusta, pero los auriculares están demasiado apretados, la diadema puede estirarse. Para ello, sujete la diadema con ambas manos desde arriba, coloque ambos pulgares en el centro de la diadema **(2)** y estire la diadema o tire con cuidado de las manos hacia fuera **(3)**. Repita el proceso hasta que el ARCO ONE se adapte cómodamente.

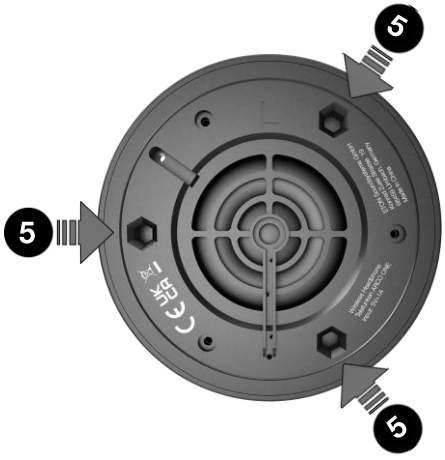

Sustitución de las almohadillas
Las almohadillas pueden sustituirse si están dañadas. Para retirarlas, introduzca un objeto plano, pero no afilado, como una tarjeta bancaria, en la ranura situada entre la almohadilla y la carcasa **(4)** hasta que la almohadilla se levante ligeramente. Ahora ya puede retirar la almohadilla. Al fijarlas, asegúrese de que las barras de montaje se introducen en las tres aberturas hexagonales **(5)**. Un ligero empujón es suficiente.

Si necesita almohadillas de repuesto, póngase en contacto con : telefunken@eton-gmbh.com

Instrucciones de seguridad

PRECAUCIÓN: El incumplimiento de estas instrucciones de seguridad puede provocar lesiones personales y daños materiales. Lea atentamente las siguientes indicaciones de seguridad antes de utilizar los auriculares.

Instrucciones generales de seguridad

- Los auriculares están destinados a un uso doméstico privado y no comercial.
- No utilice los auriculares en lugares donde no esté permitido el uso de aparatos electrónicos.
- No intente reparar los auriculares. No siga utilizando los auriculares si están dañados.
- No guarde los auriculares cerca de un calefactor u otras fuentes de calor, ni expuestos a la luz solar directa (por ejemplo, en el coche).
- Mantenga los auriculares y sus accesorios fuera del alcance de los niños.
- No utilice los auriculares en un entorno húmedo y evite las salpicaduras de agua.
- El uso del producto limita la percepción del ruido ambiente. Por lo tanto, no conduzca vehículos ni equipos deportivos ni maneje maquinaria mientras utiliza los auriculares.
- La batería está instalada de forma permanente y no puede extraerse. Deseche los auriculares en su totalidad de acuerdo con la normativa legal.
- No utilice los auriculares mientras se están cargando!

Advertencia – Volumen alto

- ¡Presión sonora elevada! Existe riesgo de lesiones auditivas.
- Ajuste siempre el dispositivo final utilizado con los auriculares a la mitad del volumen de reproducción antes de encender los auriculares.
- Inicie siempre la reproducción antes de ponerse los auriculares!
- Mantenga siempre el volumen a un nivel razonable. Un volumen elevado, incluso durante breves periodos de tiempo, puede dañar el oído.
- No utilice nunca los auriculares sin almohadillas!

Advertencia – Imanes

- Los auriculares generan campos magnéticos. Las personas con marcapasos deben consultar a un médico antes de utilizar este producto para determinar si la función del marcapasos podría verse afectada.
- No guarde cerca de los auriculares tarjetas de débito o similares con banda magnética.

Instrucciones de seguridad para baterías de litio

- Utilice únicamente cargadores o puertos USB adecuados para la carga.
- No utilice cargadores o puertos USB defectuosos y no intente repararlos.
- La tensión de entrada del producto es de 5V.
- Para cargar el producto de forma segura y fiable, utilice únicamente cargadores/adaptadores certificados y adecuados.
- Cargue el producto únicamente a temperaturas ambiente entre 10°C/50 °F y 40°C/104°F.
- Recargue el producto con regularidad (al menos cada tres meses) si va a almacenarlo durante un periodo de tiempo prolongado.
- Apague el producto inmediatamente después de utilizarlo para conservar la batería.
- Tenga en cuenta que no asumimos ninguna responsabilidad por un funcionamiento incorrecto (por ejemplo, tensión de carga superior a 5V).
- En casos extremos, el uso incorrecto de la batería de litio puede provocar explosiones, generación de calor, fuego o humo.
- No arroje los auriculares o partes de ellos al fuego.

Conexiones y controles

Todos los controles, un LED de estado y la entrada AUX se encuentran en el auricular derecho. La toma de carga USB-C se encuentra en el auricular izquierdo.

Pulse brevemente para subir el volumen, mantenga pulsado para iniciar la pista siguiente

Pulsar durante 3 segundos: Encender/apagar
Pulsar durante 5 segundos: Modo emparejamiento
Toca 1x: Pausa/inicio de la reproducción
Toque 3 veces: Activar el asistente de voz
Control de la función manos libres, ver más abajo

Pulse brevemente para bajar el volumen, mantenga pulsado para iniciar la pista anterior

ANC Cancelación de ruido activada/desactivada

LED de estado

Entrada AUX

Aurícula derecha, Lado posterior

Aurícula derecha, parte inferior

Función manos libres

Es posible utilizar el ARCO ONE como sistema manos libres para su teléfono móvil.

El botón de encendido/apagado tiene las siguientes funciones adicionales:

Toca una vez: Aceptar llamada

Pulse durante 2 segundos: Rechazar llamada

Pulse de nuevo: colgar

Pulse dos veces: Volver a llamar

Cancelación de ruido

Los auriculares ofrecen Cancelación Activa del Ruido, que permite reducir el ruido ambiente, especialmente los zumbidos o retumbos de baja frecuencia y el ruido constante. Ideal para usar en el tren o el avión, o en casa con ventiladores o aire acondicionado en marcha. También se suprime el habla, pero sigue siendo inteligible hasta cierto punto. En entornos muy silenciosos, el ruido generado por el ANC puede llegar a ser audible, en cuyo caso desconecte el ANC. Si los micrófonos del ANC están tapados, por ejemplo, al llevar casco o al estar tumbado, pueden producirse silbidos, ya que el ANC no puede analizar correctamente el ruido ambiente. Asegúrese de que los micrófonos no están tapados. Si los pitidos siguen siendo audibles, quítese los auriculares y póngaselos de nuevo. Si el ANC está conectado, el LED de estado se ilumina en blanco.

Puesta en funcionamiento
Cargue completamente los auriculares una vez antes de utilizarlos por primera vez. Por su seguridad, utilice siempre un cargador de 5 V o un adaptador de 5 V adecuado. No utilice adaptadores de carga rápida, ya que su voltaje más alto podría dañar el producto. El cable de carga USB-C suministrado está diseñado para su uso con estos auriculares. Utilízalo únicamente para cargar estos auriculares.

Conexión
- Asegúrese de que los auriculares están apagados antes de cargarlos.
- Conecte el cable USB-C adjunto a la toma USB-C de los auriculares.
- Conecte la clavija libre del cable de carga a un cargador USB. Siga las instrucciones de uso del cargador USB que utilice.

Proceso de carga
Durante el proceso de carga, el indicador LED de los auriculares se ilumina en rojo de forma continua. Una vez finalizada la carga, el indicador LED se apaga. Si no se han apagado los auriculares, la conexión Bluetooth se desconecta automáticamente durante el proceso de carga. No es posible utilizarlos durante la carga. La batería puede tardar hasta 2 horas en cargarse por completo. Si los auriculares no se han utilizado durante más de 6 meses, cargue completamente la batería antes de utilizarlos.

Toma de carga USB-C, 5 V

Aurícula izquierda, parte inferior

Emparejamiento Bluetooth
Asegúrese de que el dispositivo final está encendido y de que el Bluetooth está activado. Los auriculares y el dispositivo final no deben estar a más de 1 metro de distancia para el emparejamiento.

a. Si desea conectar un dispositivo a los auriculares por primera vez, encienda los auriculares con el botón de encendido/apagado y manténgalo pulsado durante 5 segundos para activar el modo de emparejamiento. El LED de los auriculares parpadea alternativamente en rojo y azul. En cuanto los auriculares estén listos para el emparejamiento, oirá una señal acústica.
b. Activa Bluetooth en tu dispositivo final.
c. Abra los ajustes Bluetooth y espere hasta que el TF ARCO ONE aparezca en la lista de dispositivos Bluetooth.
d. Seleccione TF ARCO ONE y espere hasta que aparezca como conectado.
e. Tras el emparejamiento, suena una señal acústica y el indicador LED parpadea brevemente en azul.

Una vez emparejados, los dispositivos reconocen y se conectan automáticamente cuando se activa Bluetooth en cuanto se encuentran dentro de su alcance y permanecen emparejados hasta que usted mismo desconecta la conexión a través de los ajustes Bluetooth de su dispositivo final o apaga los auriculares o su dispositivo final. En cuanto deje de estar conectado, oirá un tono de señal. Si desea conectar un nuevo dispositivo final, desactive el Bluetooth del último dispositivo conectado y repita los pasos a a d.

Funcionamiento dual
El ARCO ONE puede conectarse a dos dispositivos con Bluetooth al mismo tiempo. Conecte primero el primer dispositivo a los auriculares. A continuación, desactive la función Bluetooth en este dispositivo final. A continuación, conecte el segundo dispositivo final a los auriculares. Vuelva a activar la función Bluetooth en el primer dispositivo final. Los auriculares también se conectarán a este dispositivo final.

Funcionamiento con cable
Además de la conexión por Bluetooth, también puede utilizar estos auriculares con el cable AUX estéreo de 3,5 mm incluido (o compatible). En este caso, se prescinde de todo el sistema electrónico y los auriculares funcionan como auriculares pasivos con cable.

Esto abre otras cuatro opciones de aplicación :

1) Utilícelo con todos los dispositivos imaginables que ofrezcan una salida de auriculares (por ejemplo, también tocadiscos o dispositivos de reproducción móviles más antiguos)
2) Uso para reproducción analógica de alta resolución (streaming de audio de alta resolución, reproductores de CD y DVD)
3) Utilícelos para aplicaciones en las que se requiera una reproducción sin latencia (sin retardo), por ejemplo, como auriculares de DJ o para aplicaciones de escenario/estudio para músicos, para juegos exigentes, para reproducción de voz sincronizada con los labios junto con un televisor
4) Utilízalo incluso cuando la batería esté descargada o para ahorrar batería

Cuando se utiliza con un cable, la verdadera calidad de los altavoces ARCO ONE sale a relucir. Con muchos otros auriculares Bluetooth, el sonido se optimiza mediante la electrónica o se intenta compensar los puntos débiles del altavoz mediante DSP (procesador de señal digital). ACRO ONE utiliza altavoces de alta calidad en una carcasa acústicamente perfectamente ajustada, que ofrecen un sonido equilibrado y potente sin electrónica, tal y como cabe esperar de unos auriculares con cable de alta calidad.

Los botones de manejo de los auriculares están desactivados cuando se utiliza el cable AUX. Por tanto, el volumen sólo puede ajustarse a través del aparato reproductor conectado al cable. Asegúrese de establecer la conexión a través del cable antes de encender el aparato reproductor y de bajar el volumen del aparato reproductor antes de ponerse los auriculares. Quítese siempre los auriculares antes de apagar el aparato de reproducción o desconectar el cable.

Datos técnicos

Materiales:	Auriculares de plástico y aluminio Diadema de acero recubierta de imitación de cuero y tejido de malla Almohadillas de imitación de cuero suave y espuma acústica
Alimentación:	Batería de iones de litio, 400mAH, 3,7 V
Toma de carga:	USB tipo C, 5 V
Tiempo de carga:	máximo 2 horas
Tecnología Bluetooth:	5.3
Alcance del Bluetooth:	Aprox. 10 metros
Cancelación del ruido (ANC):	23 dB (± 2dB)
Micrófono / sistema manos libres:	Sí (junto con el teléfono móvil o similar)
AUX-IN:	3,5mm estéreo
Respuesta en frecuencia:	20Hz-20kHz
Sensibilidad:	< 110dB
Impedancia:	32 Ω
Diámetro del diafragma:	40 mm
Tiempo máximo de reproducción:	30 horas (modo Bluetooth) 22 horas (modo ANC)
Clase de protección IP:	IPX3: Protección contra salpicaduras de agua
Peso:	Aprox. 350g

Declaración de conformidad

CE

ETON Soundsysteme GmbH declara por la presente que TELEFUNKEN ARCO ONE cumple los requisitos esenciales y otras disposiciones pertinentes de la Directiva 2014/53/UE. La declaración de conformidad completa está disponible en: www.eton-gmbh.com/telefunken

UK CA

ETON Soundsysteme GmbH declara por la presente que TELEFUNKEN ARCO ONE cumple los requisitos esenciales del Reglamento sobre equipos radioeléctricos de 2017 y todas las demás normativas aplicables del Reino Unido. La declaración de conformidad completa está disponible en: www.eton-gmbh.com/telefunken